生産中止図面
２０１５

<特注仕様>
1.便ふたなし品
2.便器洗浄側の給水を再生水仕様としたもの
※2系統給水方式
3.リモコンを埋込AC100Vバリアフリーリモコン EFV用流すスイッチ
TES27CPE/CTE(別途手配)対応用に変更したもの

＊定格：ウォシュレット　AC100V-1281W　50/60Hz
　　リモコン　　AC100V-4.9W　　50/60Hz

・最低必要水圧0.05MPa(流動時)
0.05MPa以下の水圧の場合、ウォシュレットの水勢が弱くなります。
0.03MPa以下の水圧の場合、便器ボウル面の洗浄能力が弱くなります。
・最高水圧は0.75MPaです。
注1：左給水専用品です。
＊塩ビ排水管は別途手配要
＊給排水位置が適切でないと、止水栓が製品に干渉することがあります。
＊製品背面に電源を設けないでください。
コンセントが製品と干渉し、抜き差しができない場合があります。
＊電源コンセントは水や小水がかからない位置に設置してください。
また、壁給水の真下部に電源コンセントを設置したり、給水用ホースと
電源コンセントを接触させないでください。感電・発火の原因になります。
＊本体左右側面は、給水フィルター・脱臭フィルターお手入れ時の
取りはずしなどのため、150mm以上の空間を確保してください。
注2：立て配管などがある場合は、立て配管などから150mm以上の
空間を確保してください。

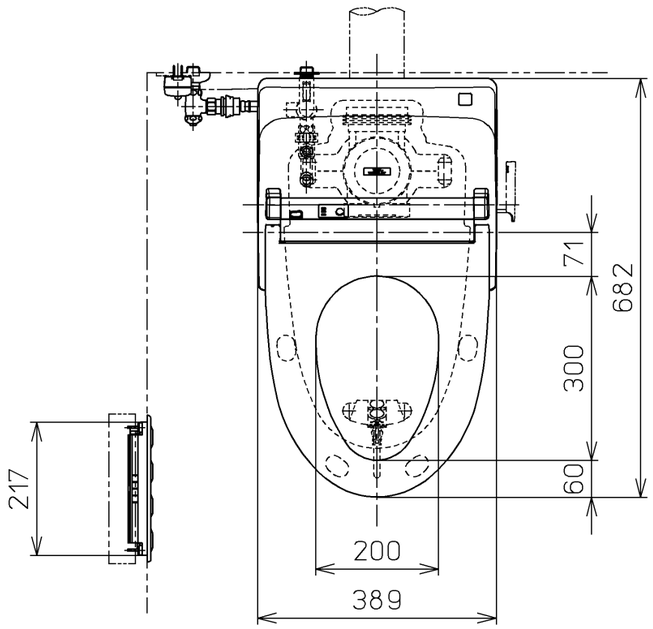

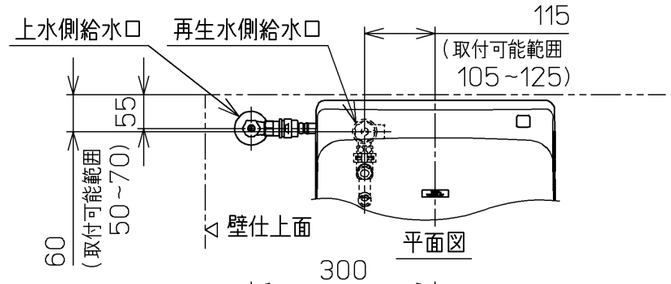

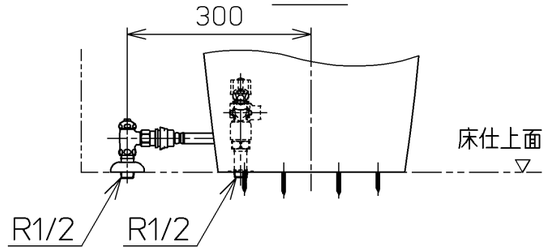

正面図
床給水仕様の場合

別途手配
電源電線：600Vビニル絶縁ビニルシースケーブル平形
VVF　2芯　φ1.6　又は　φ2.0

別品番
リモコン取付用施工部材
・乾式・湿式工法壁用
・パーティション用

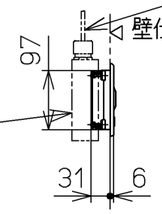

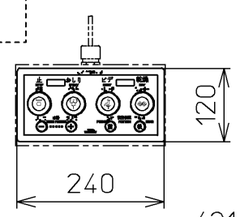

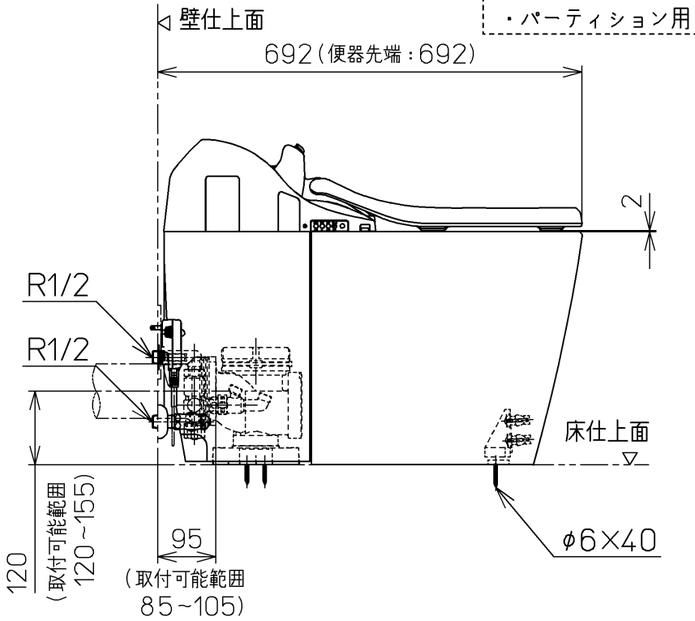

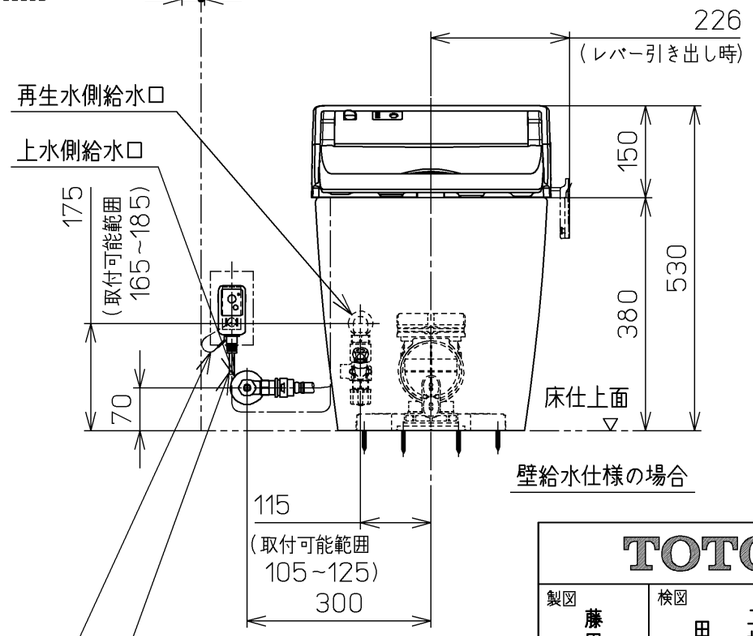

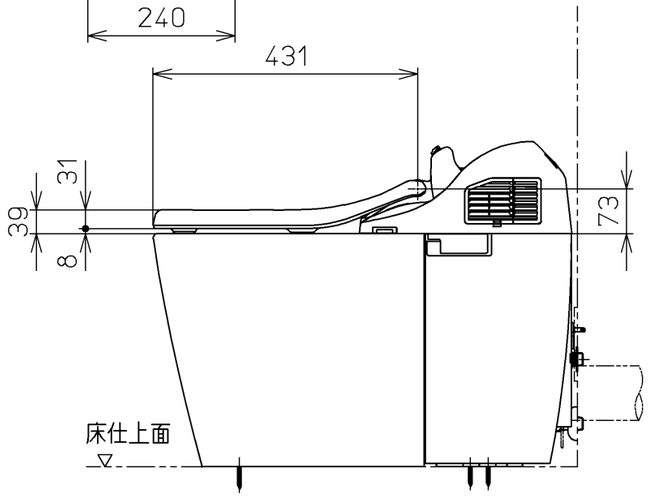

壁給水仕様の場合

TOTO		単位 mm	名称 ウォシュレット一体形便器
製図 藤田康	検図 田添 二村馨	日付 12-03-28	尺度 1：10
備考 ネオレストRH0(水道直結式) 一般地・流動兼用，P排水		機能部：TCF9756V27 陶器部：CS985BPV1	品番 CES9756PT27
			図番 CES9756PT27_A0105

A3　ページNo.　1-1　(改)